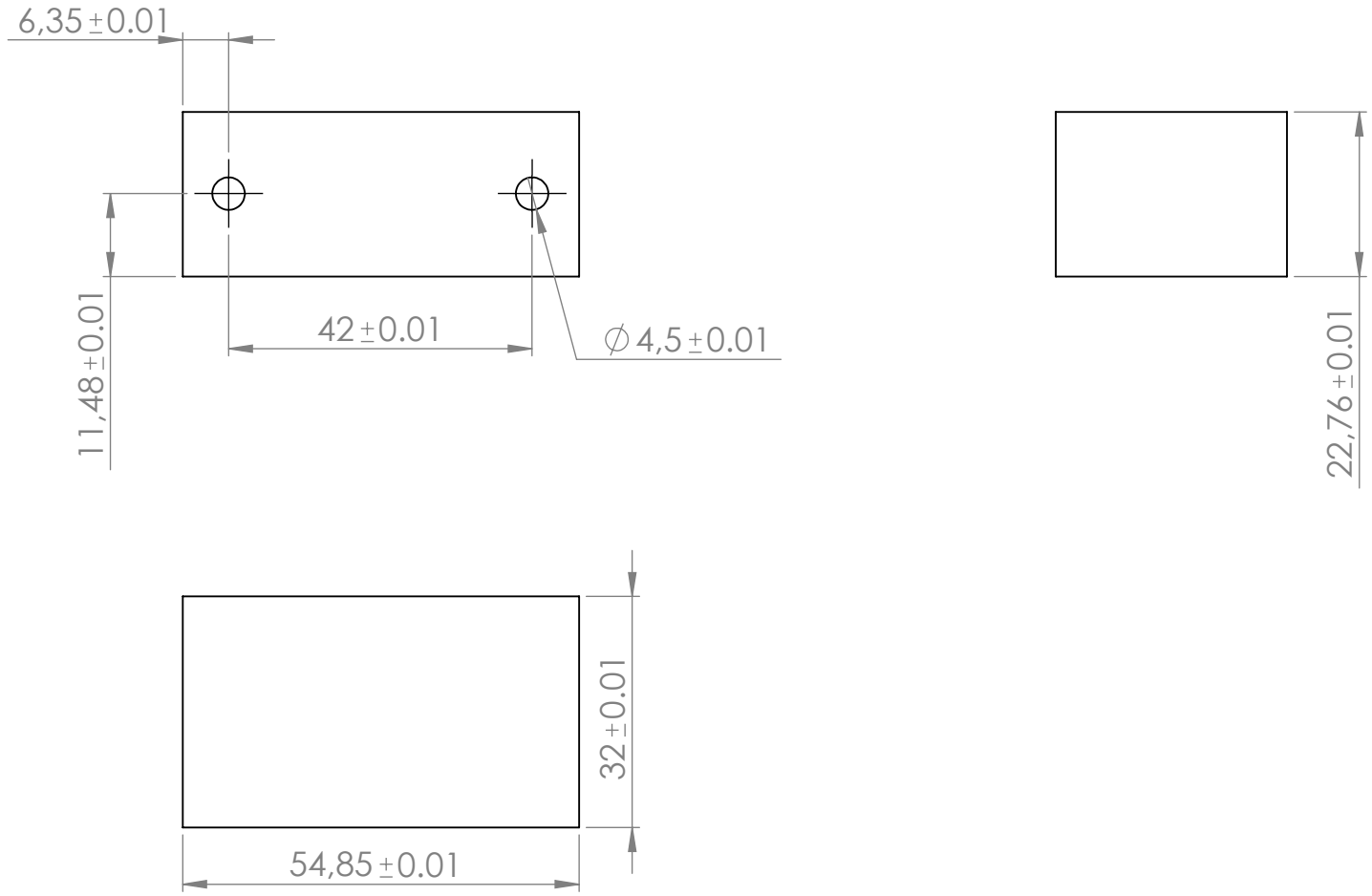

Pontificia Universidad Javeriana		
Soporte Rodamiento		Grupo 5
PETG	Esc 1:1	06/05/24

Producto SOLIDWORKS Educational. Solo para uso en la enseñanza.

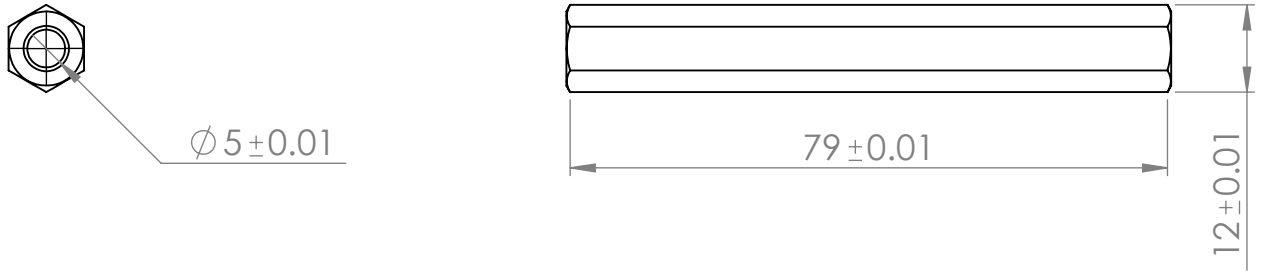

Pontificia Universidad Javeriana		
Standoff		Grupo 5
Aluminio	Esc 1:1	06/05/24

Producto SOLIDWORKS Educational. Solo para uso en la enseñanza.

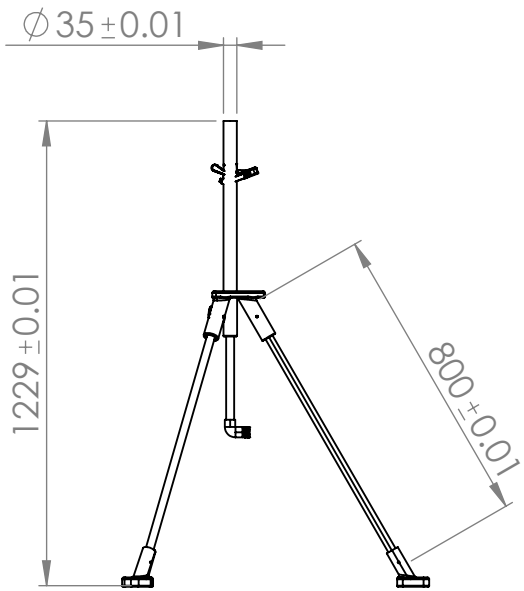

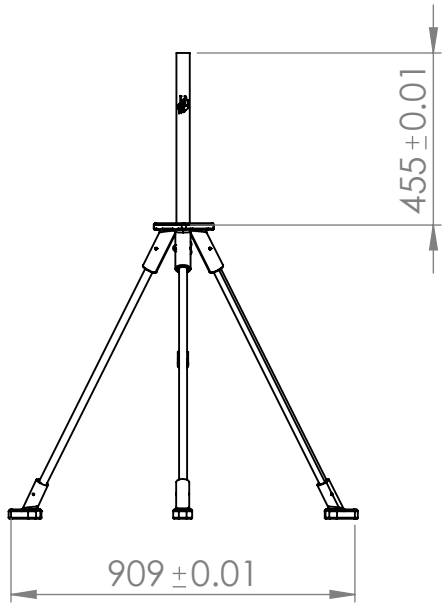

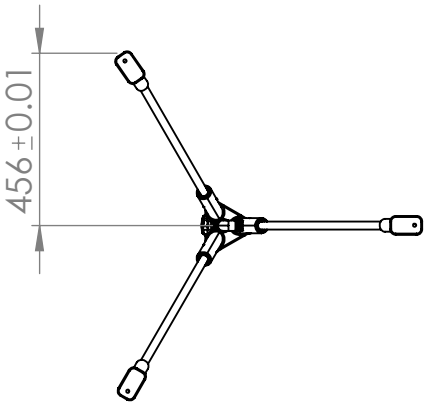

Pontificia Universidad Javeriana		
Tripode		Grupo 5
Aluminio	Esc 1:20	06/05/24

Producto SOLIDWORKS Educational. Solo para uso en la enseñanza.

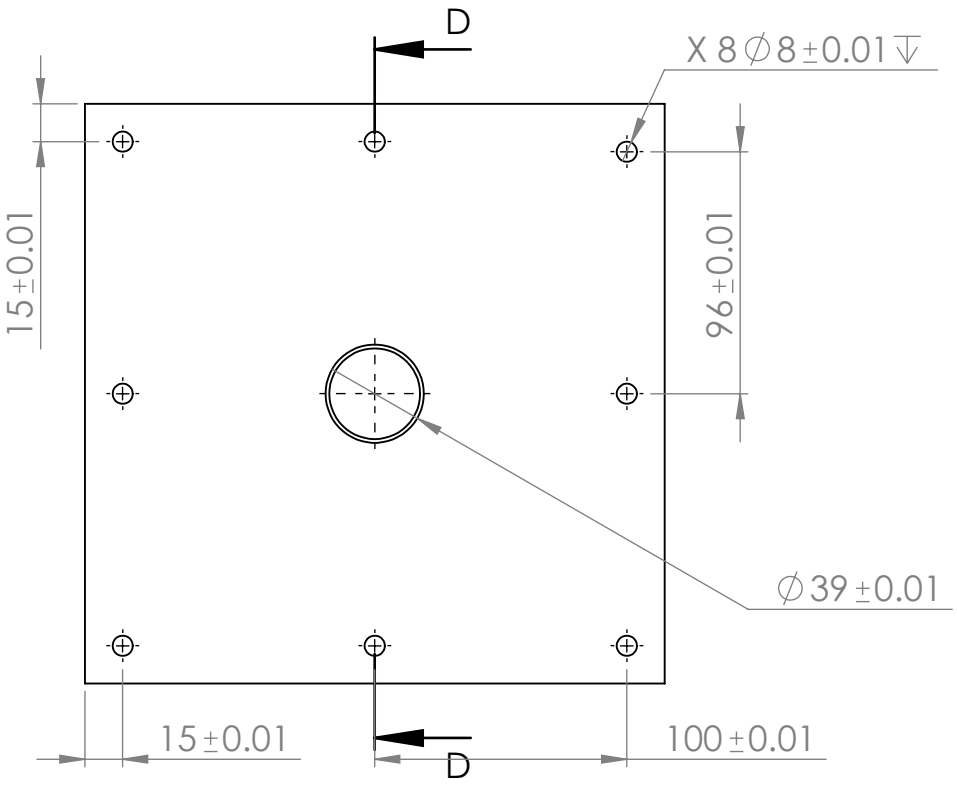

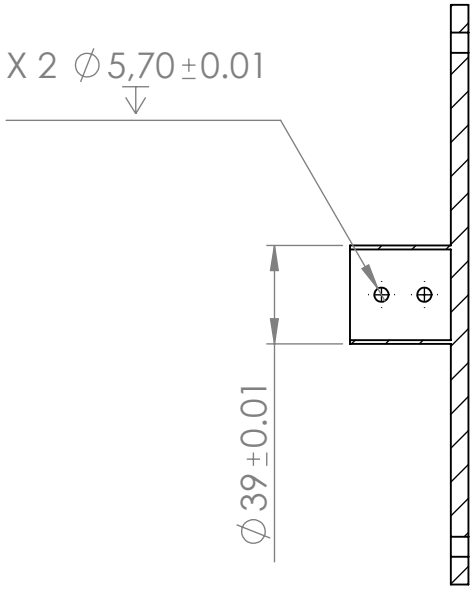

SECCIÓN D-D
ESCALA 1 : 3

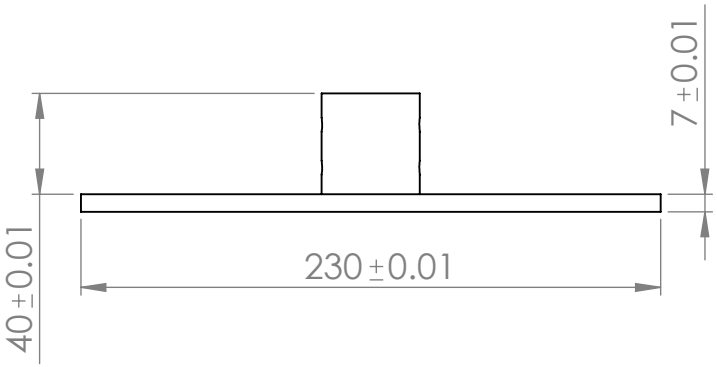

Pontificia Universidad Javeriana		
Acople Tripode		Grupo 5
Aluminio	Esc 1:3	06/05/24

Producto SOLIDWORKS Educational. Solo para uso en la enseñanza.

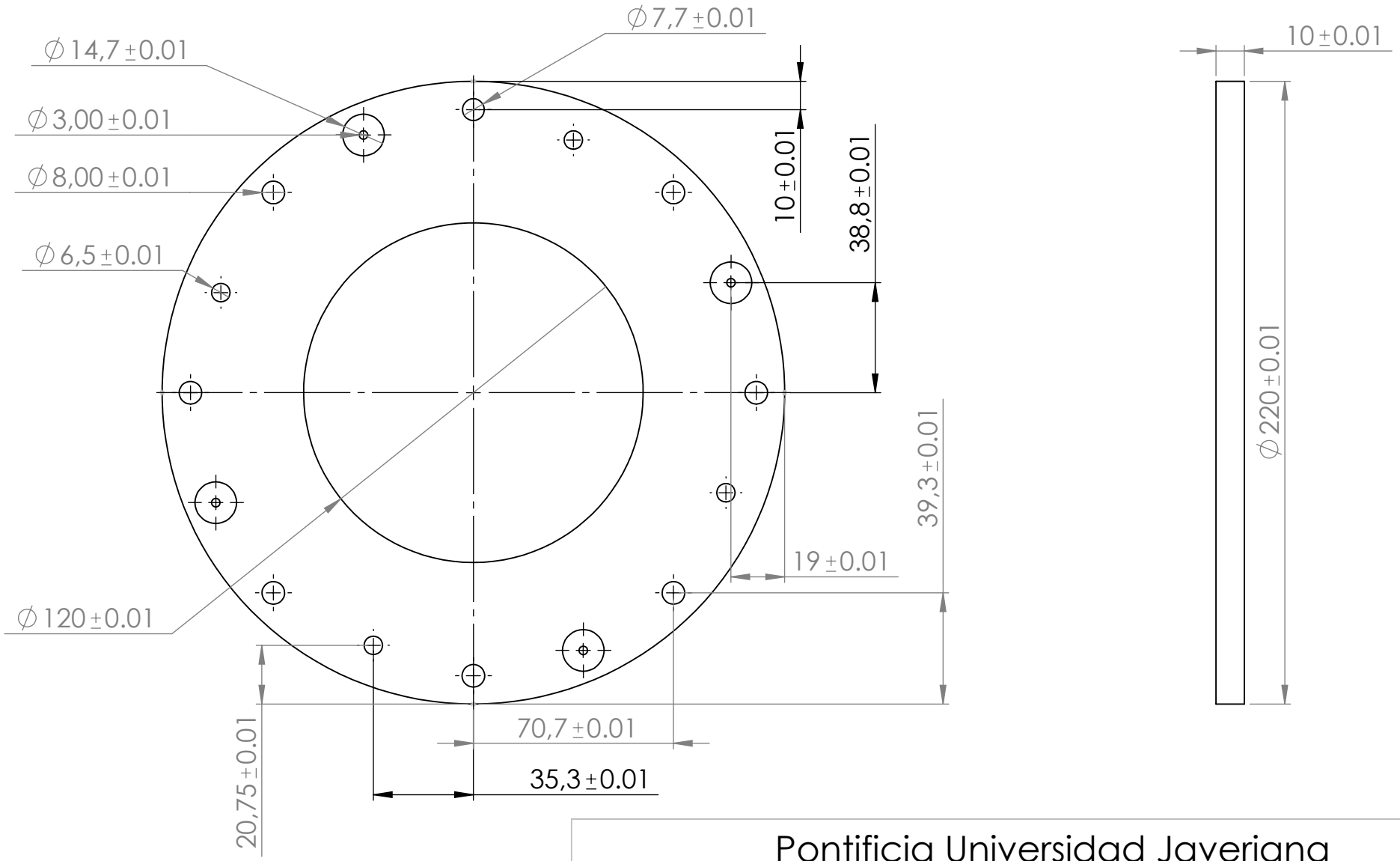

Pontificia Universidad Javeriana		
Base Inferior		Grupo 5
Aluminio	Esc 1:2	06/05/24

Producto SOLIDWORKS Educational. Solo para uso en la enseñanza.

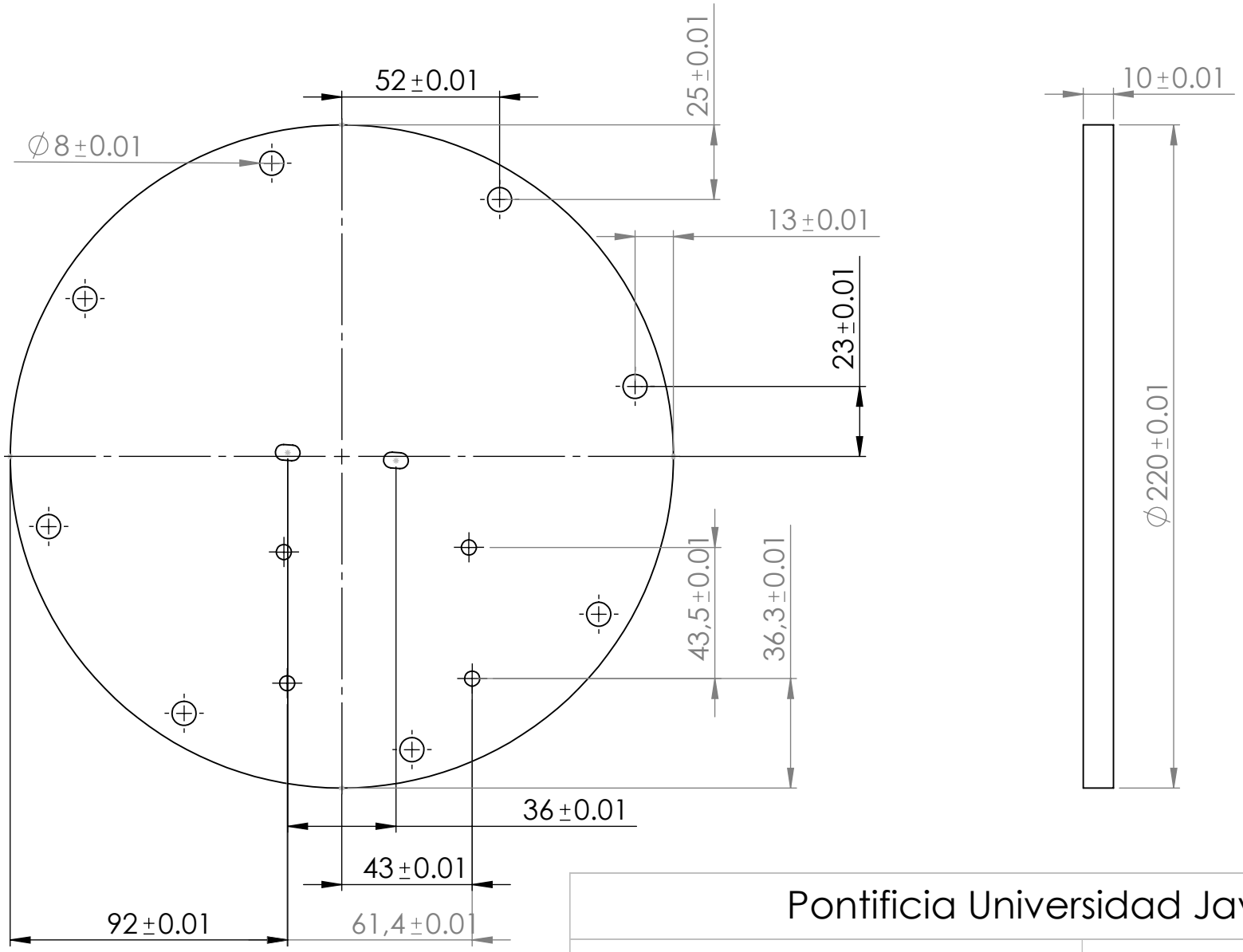

Pontificia Universidad Javeriana		
Base Media	Grupo 5	
Aluminio	Esc 1:2	06/05/24

Producto SOLIDWORKS Educational. Solo para uso en la enseñanza.

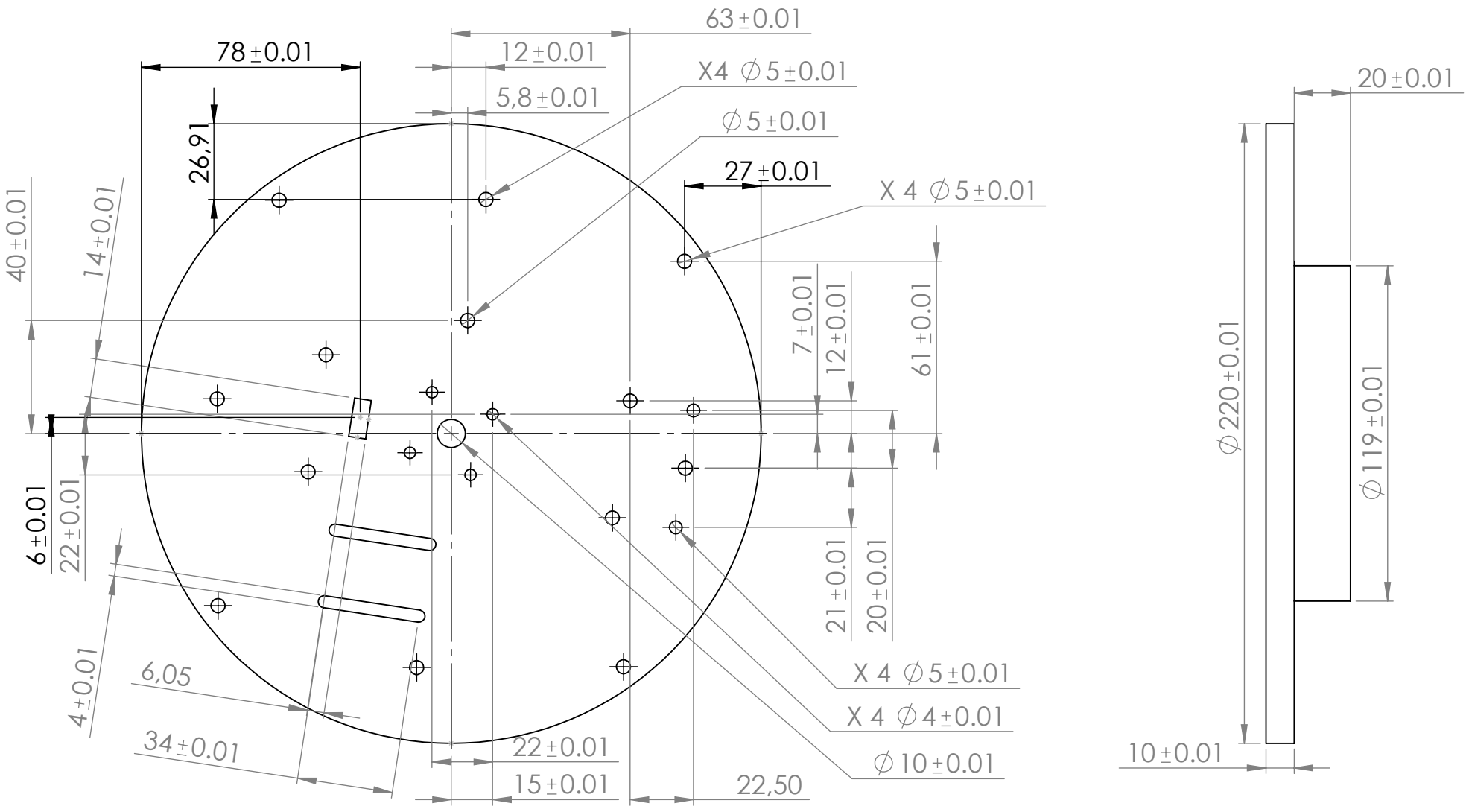

Pontificia Universidad Javeriana		
Base Inferior		Grupo 5
Aluminio	Esc 1:2	06/05/24

Producto SOLIDWORKS Educational. Solo para uso en la enseñanza.

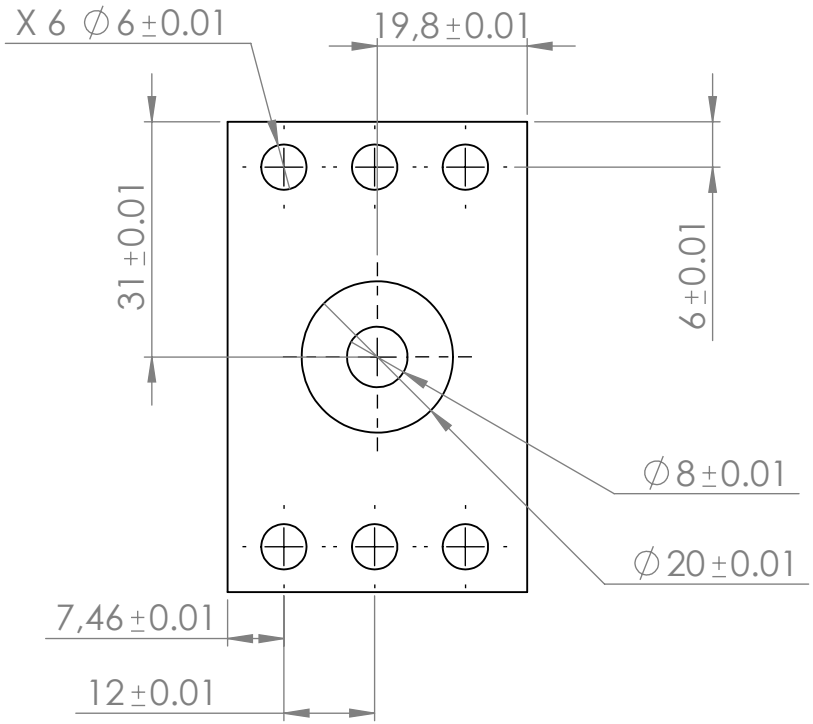

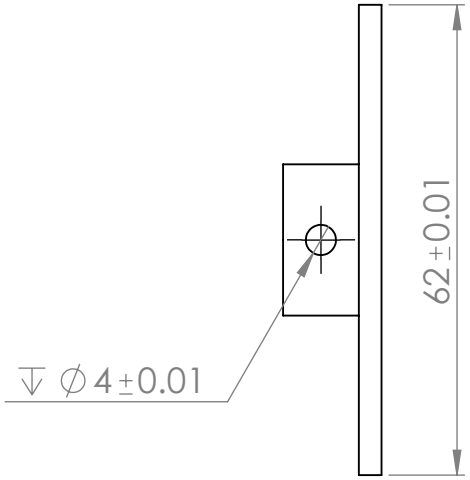

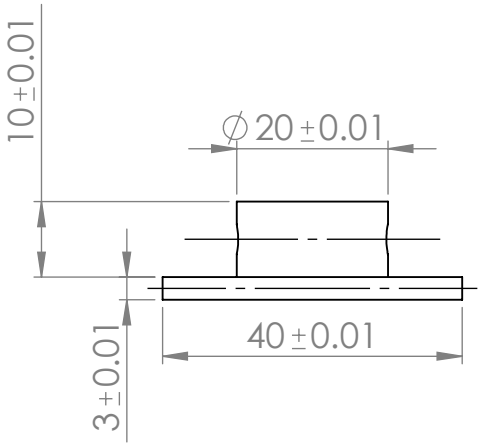

Pontificia Universidad Javeriana		
Brida Antena		Grupo 5
Aluminio	Esc 1:1	06/05/24

Producto SOLIDWORKS Educational. Solo para uso en la enseñanza.

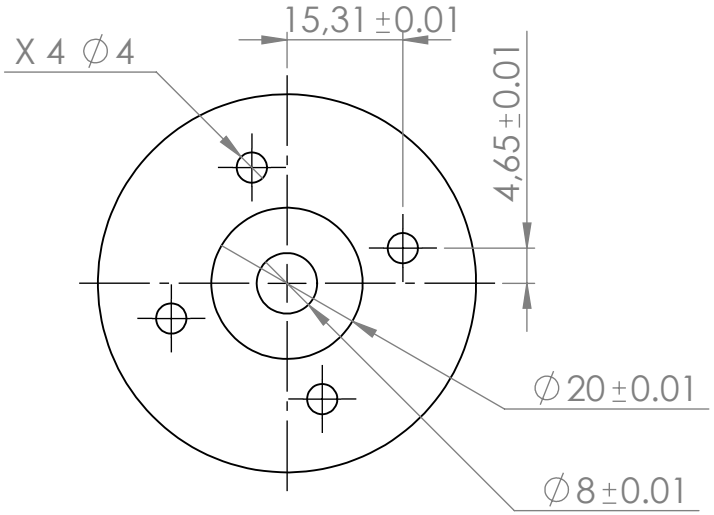

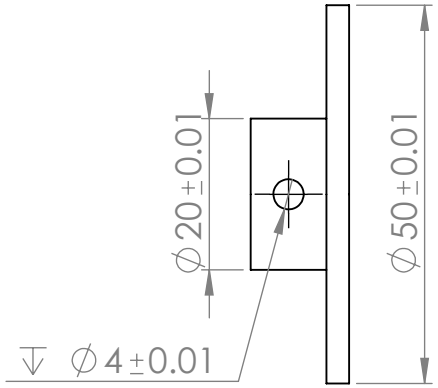

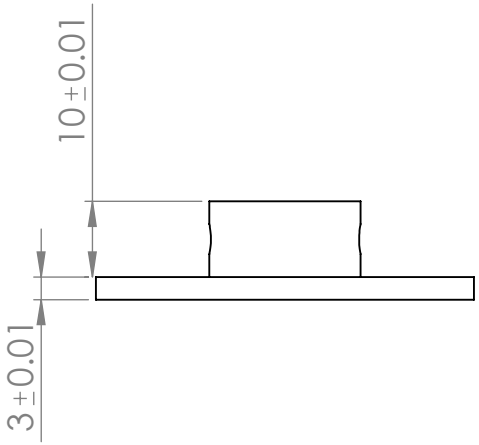

Pontificia Universidad Javeriana		
Brida Superior 2	Grupo 5	
Cobre	Esc 1:1	06/05/24

Producto SOLIDWORKS Educational. Solo para uso en la enseñanza.

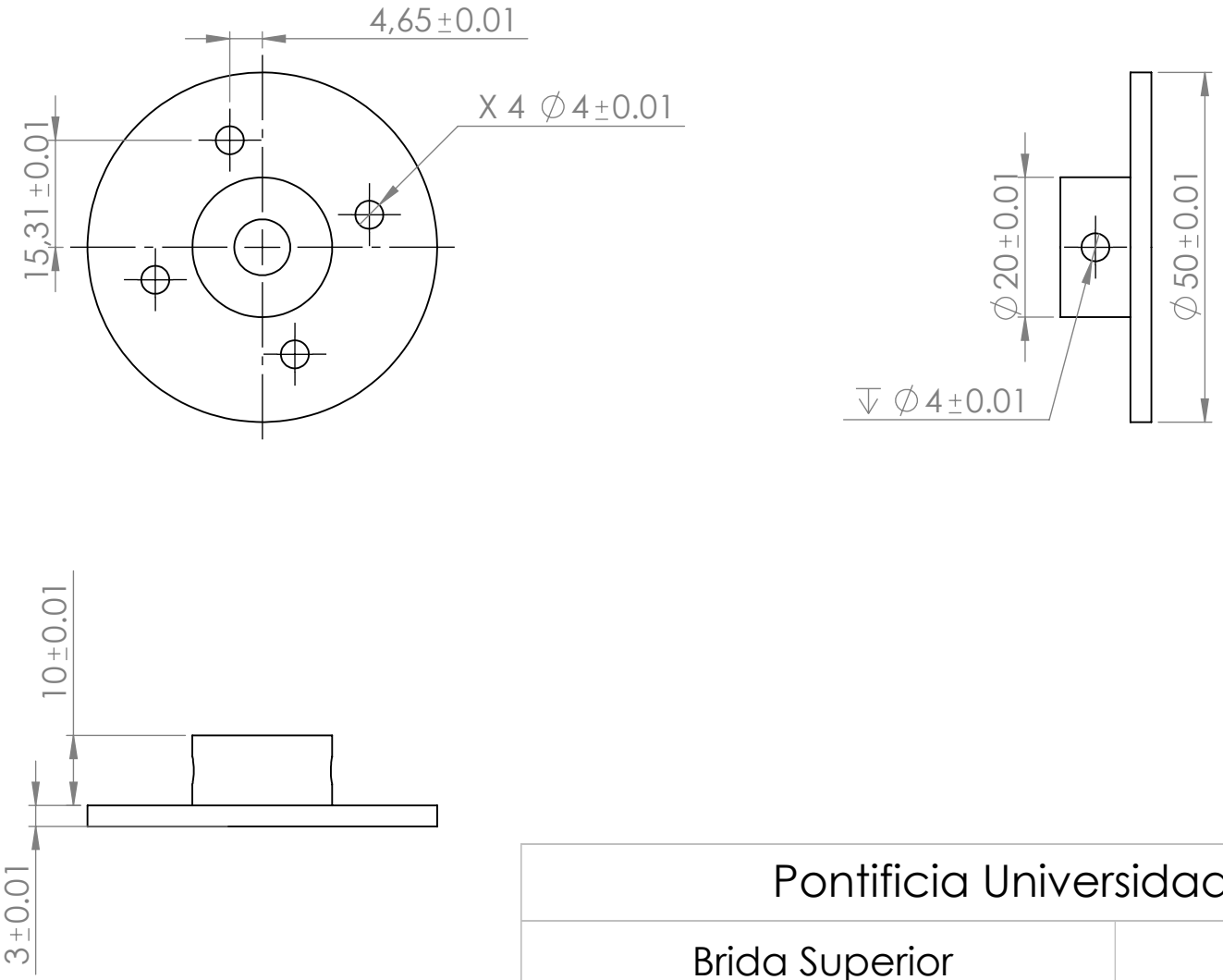

Pontificia Universidad Javeriana		
Brida Superior	Grupo 5	
Cobre	Esc 1:1	06/05/24

Producto SOLIDWORKS Educational. Solo para uso en la enseñanza.

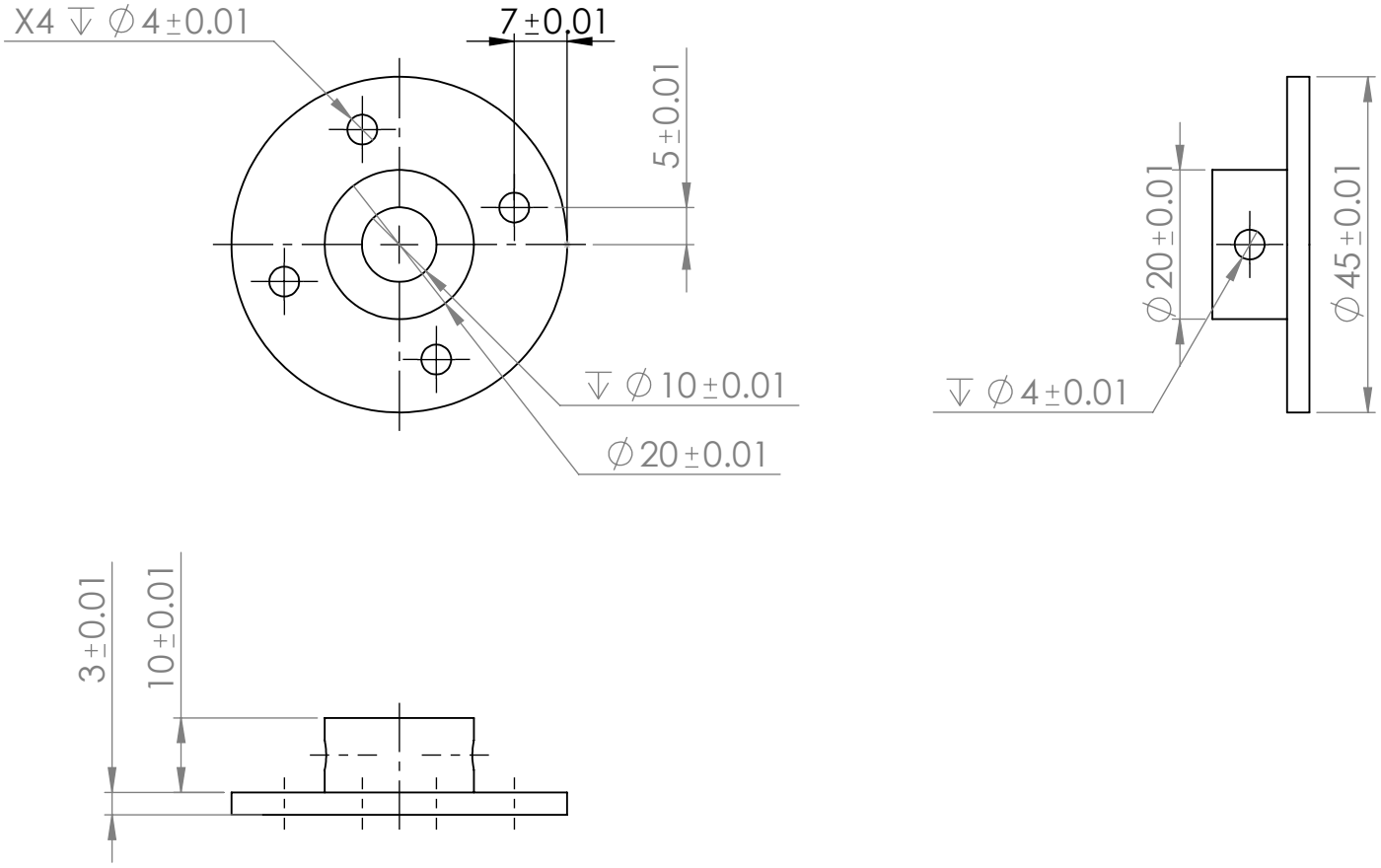

Pontificia Universidad Javeriana		
Brida Mitad		Grupo 5
Cobre	Esc 1:1	06/05/24

Producto SOLIDWORKS Educational. Solo para uso en la enseñanza.

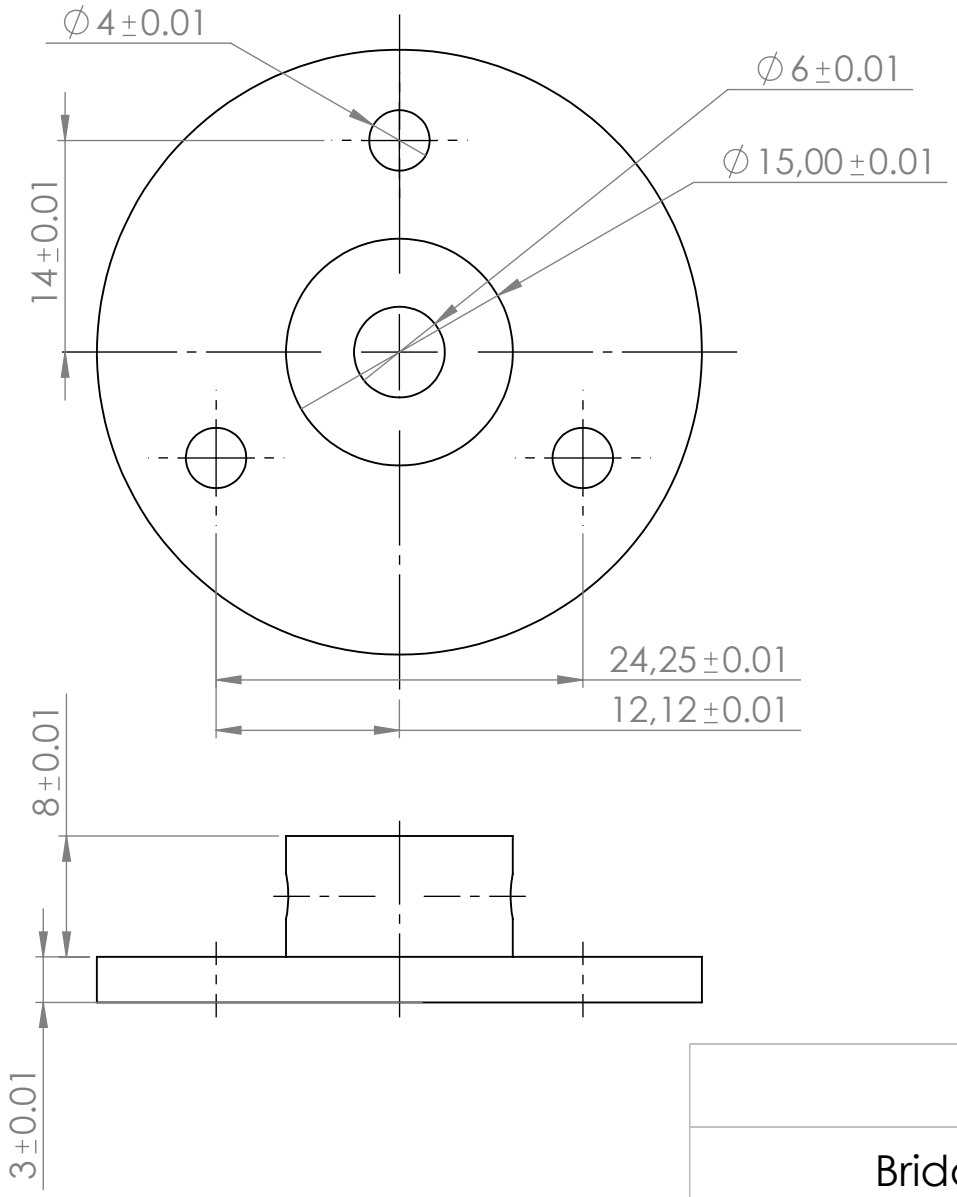

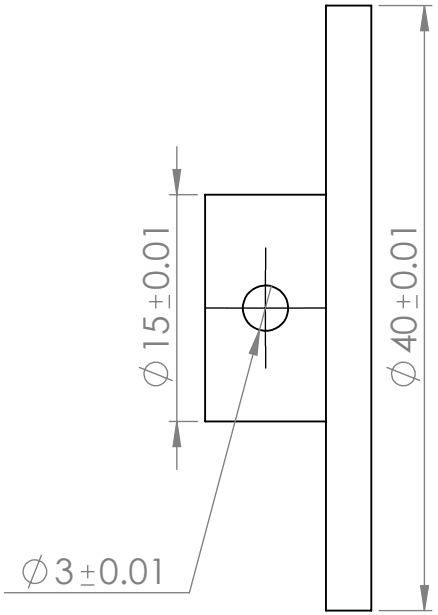

Pontificia Universidad Javeriana		
Brida Motores	Grupo 5	
Cobre	Esc 1:1	06/05/24

Producto SOLIDWORKS Educational. Solo para uso en la enseñanza.

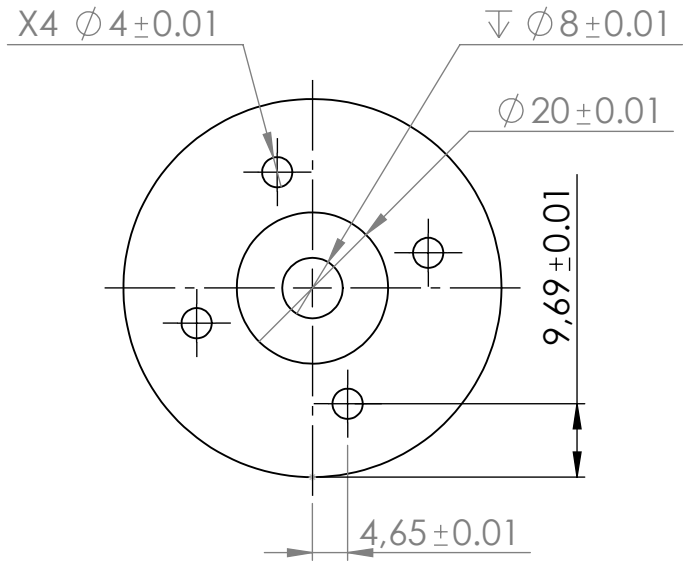

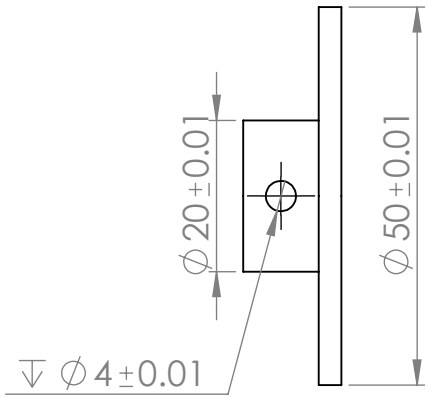

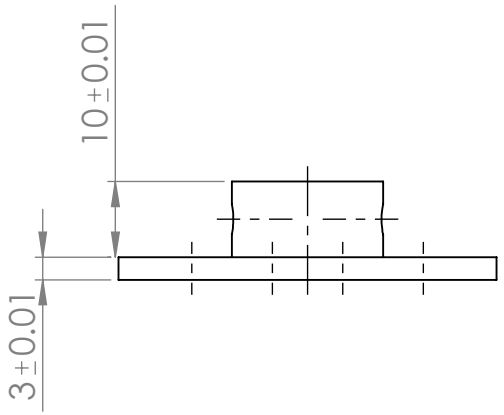

Pontificia Universidad Javeriana		
Brida Top		Grupo 5
Aluminio	Esc 1:1	06/05/24

Producto SOLIDWORKS Educational. Solo para uso en la enseñanza.

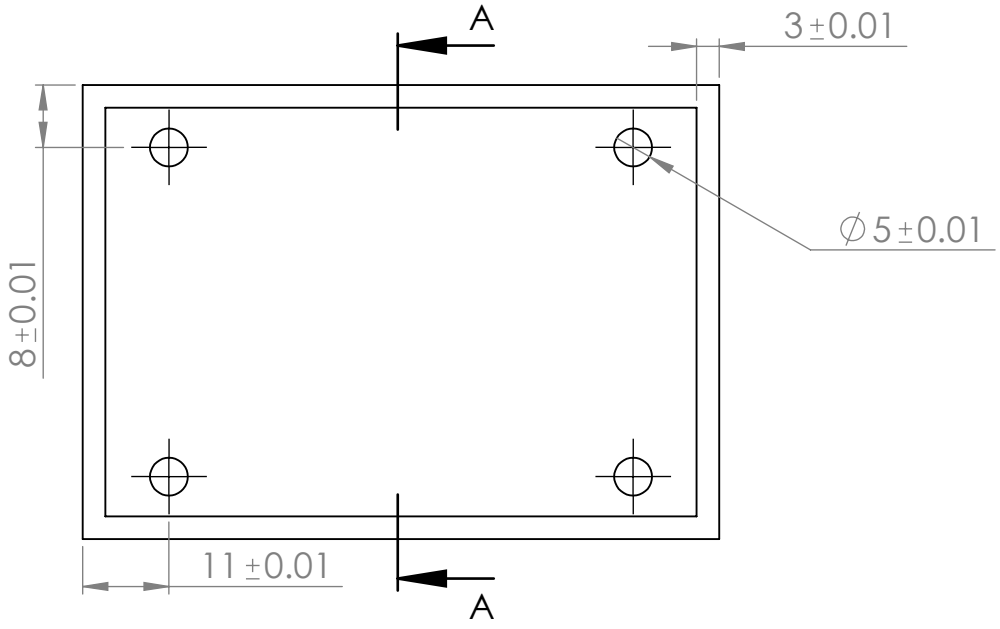

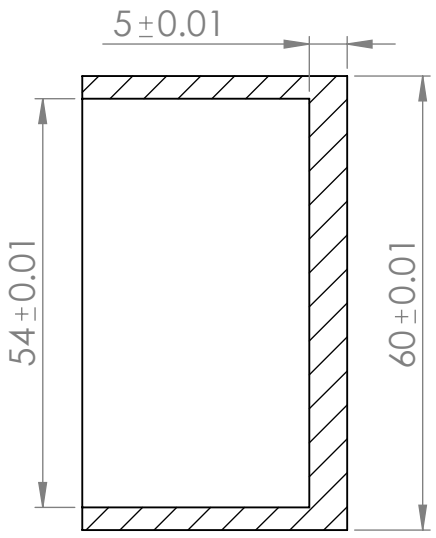

SECCIÓN A-A

Pontificia Universidad Javeriana		
Caja Electronica	Grupo 5	
PETG	Esc 1:1	06/05/24

Producto SOLIDWORKS Educational. Solo para uso en la enseñanza.

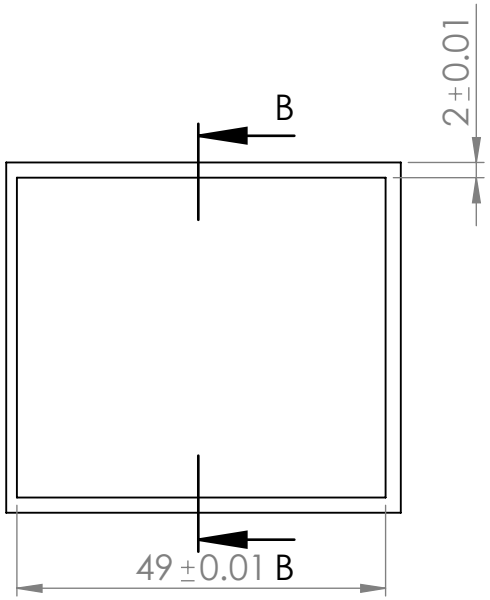

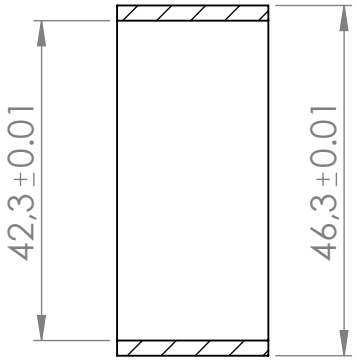

SECCIÓN B-B

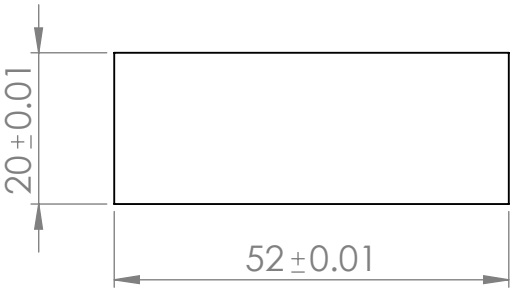

Pontificia Universidad Javeriana		
Caja Motor		Grupo 5
PETG	Esc 1:1	06/05/24

Producto SOLIDWORKS Educational. Solo para uso en la enseñanza.

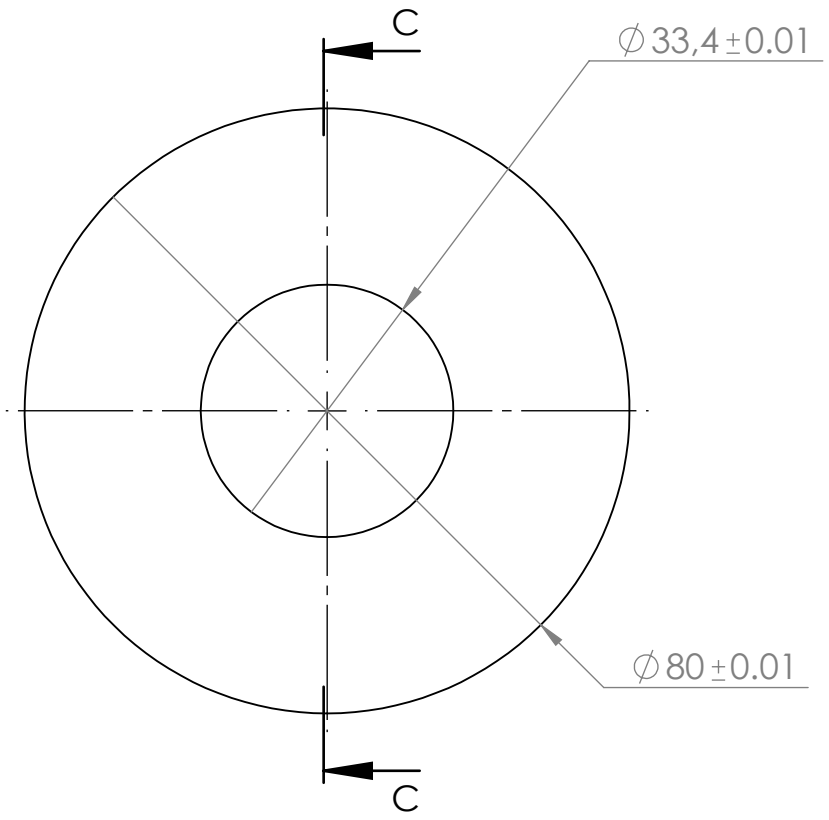

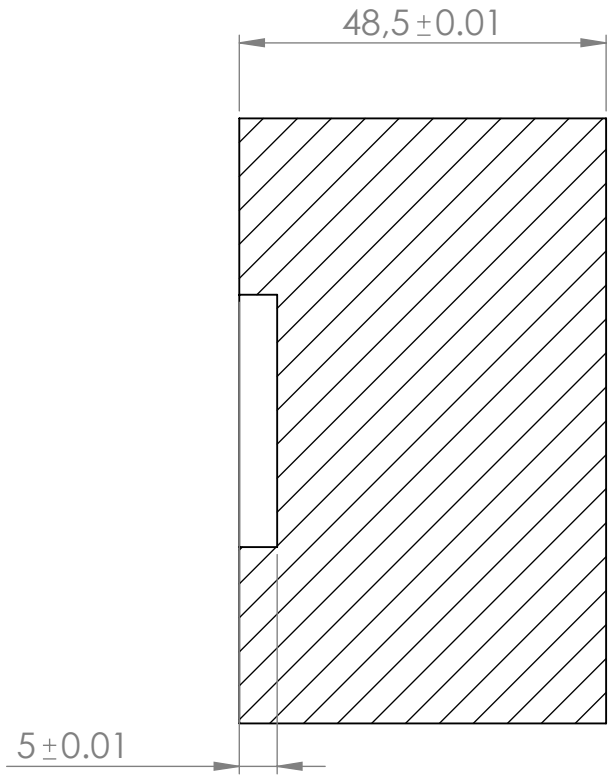

SECCIÓN C-C
ESCALA 1 : 1

Pontificia Universidad Javeriana		
Comtrapeso Antena		Grupo 5
Bronce	Esc 2:1	06/05/24

Producto SOLIDWORKS Educational. Solo para uso en la enseñanza.

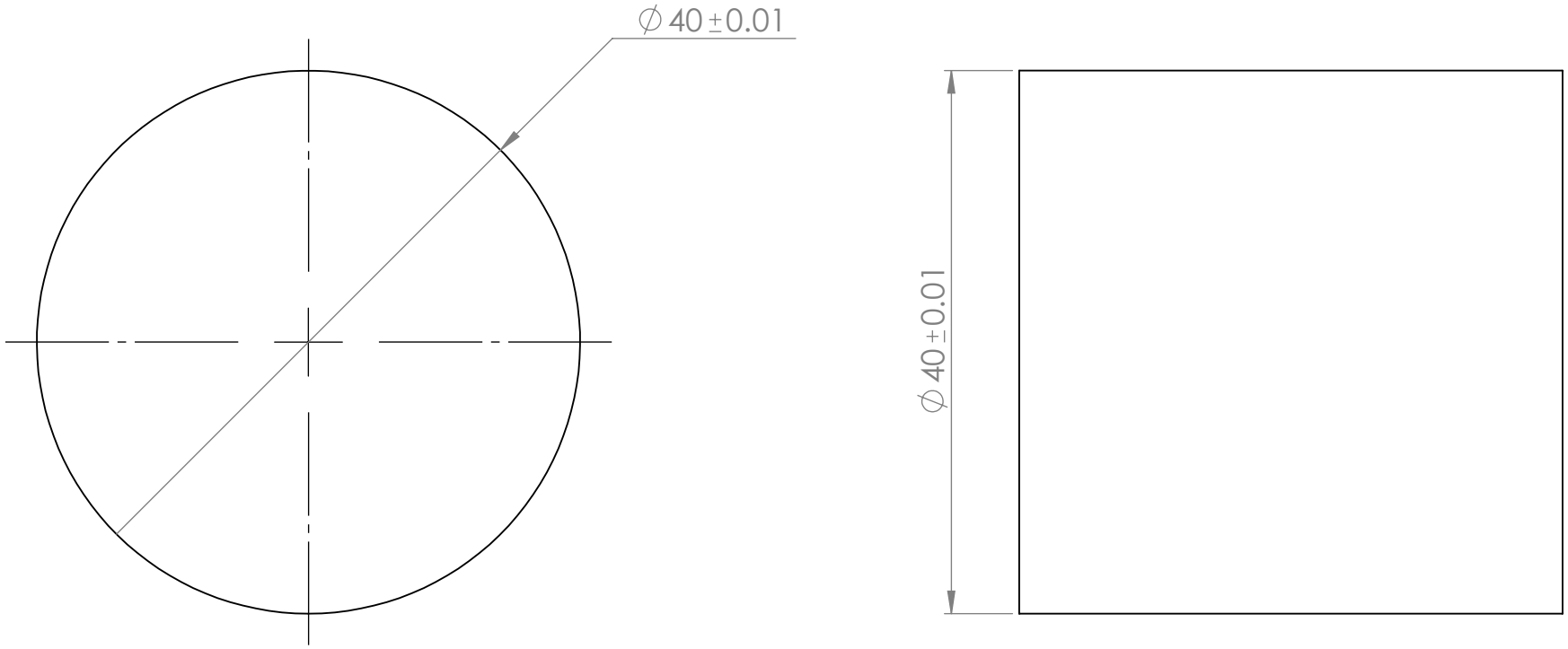

Pontificia Universidad Javeriana		
Comtrapeso		Grupo 5
Bronce	Esc 2:1	06/05/24

Producto SOLIDWORKS Educational. Solo para uso en la enseñanza.

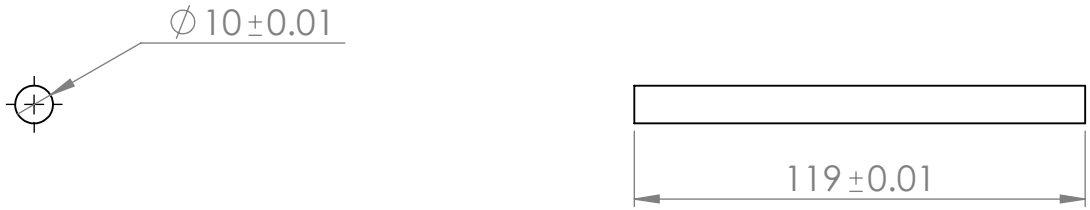

Pontificia Universidad Javeriana		
Eje 10 mm		Grupo 5
Acero	Esc 1:2	06/05/24

Producto SOLIDWORKS Educational. Solo para uso en la enseñanza.

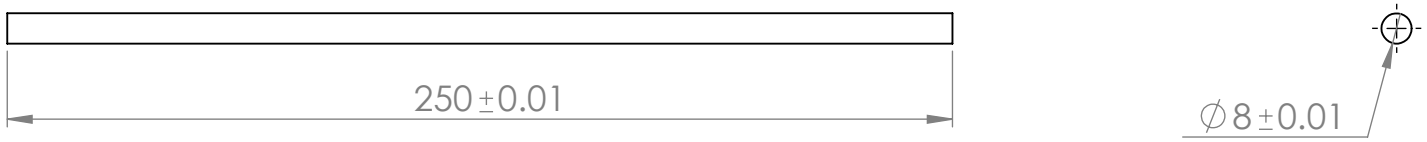

Pontificia Universidad Javeriana		
Eje 8 mm 1		Grupo 5
Acero	Esc 1:2	06/05/24

Producto SOLIDWORKS Educational. Solo para uso en la enseñanza.

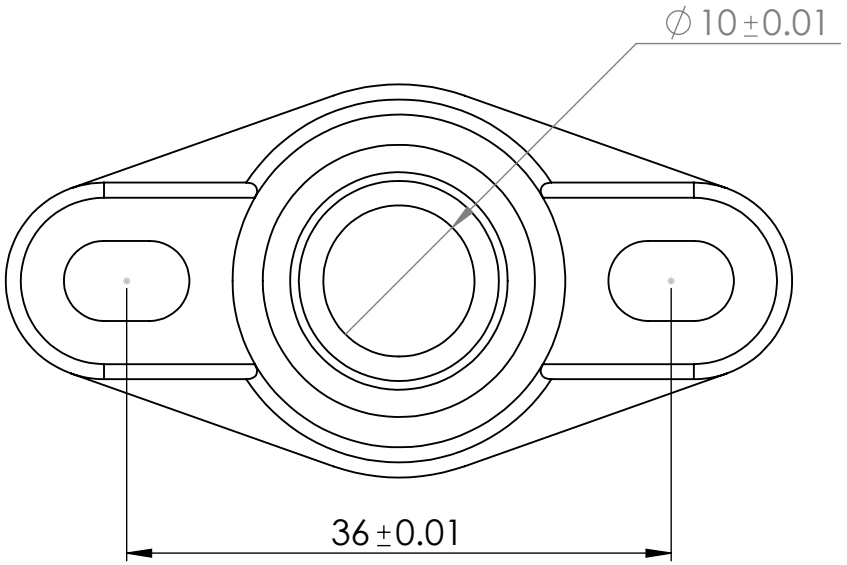

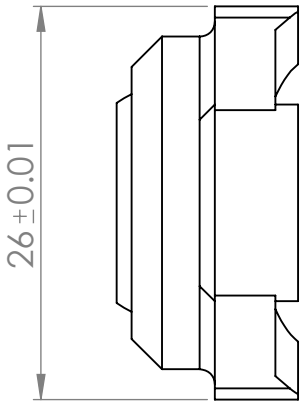

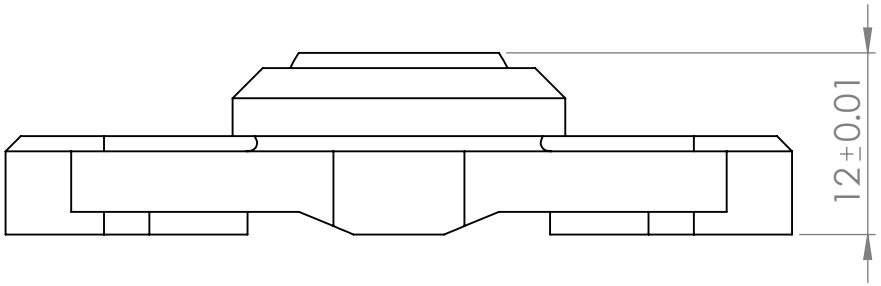

Pontificia Universidad Javeriana		
Rodamiento de brida ovalada	Grupo 5	
Acero	Esc 2:1	06/05/24

Producto SOLIDWORKS Educational. Solo para uso en la enseñanza.

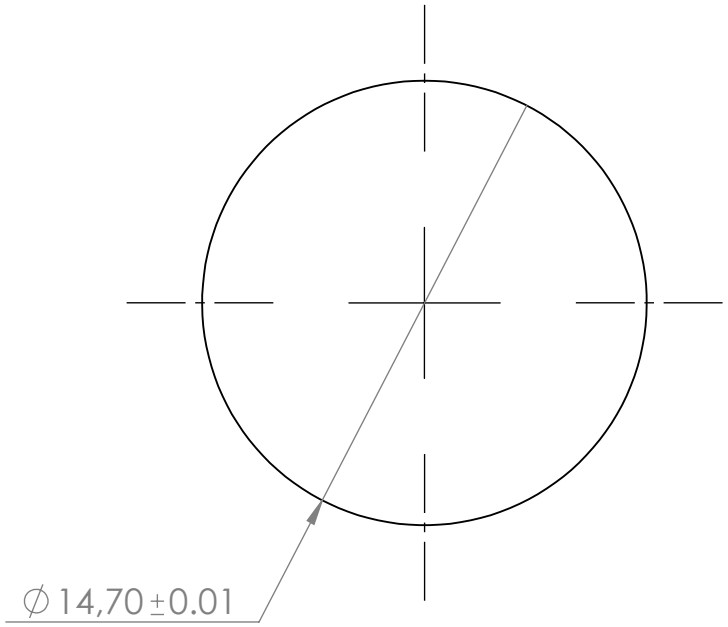

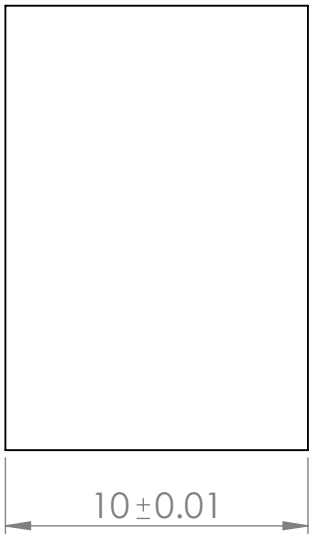

Pontificia Universidad Javeriana		
Rodamiento de bola	Grupo 5	
Aluminio	Esc 4:1	06/05/24

Producto SOLIDWORKS Educational. Solo para uso en la enseñanza.

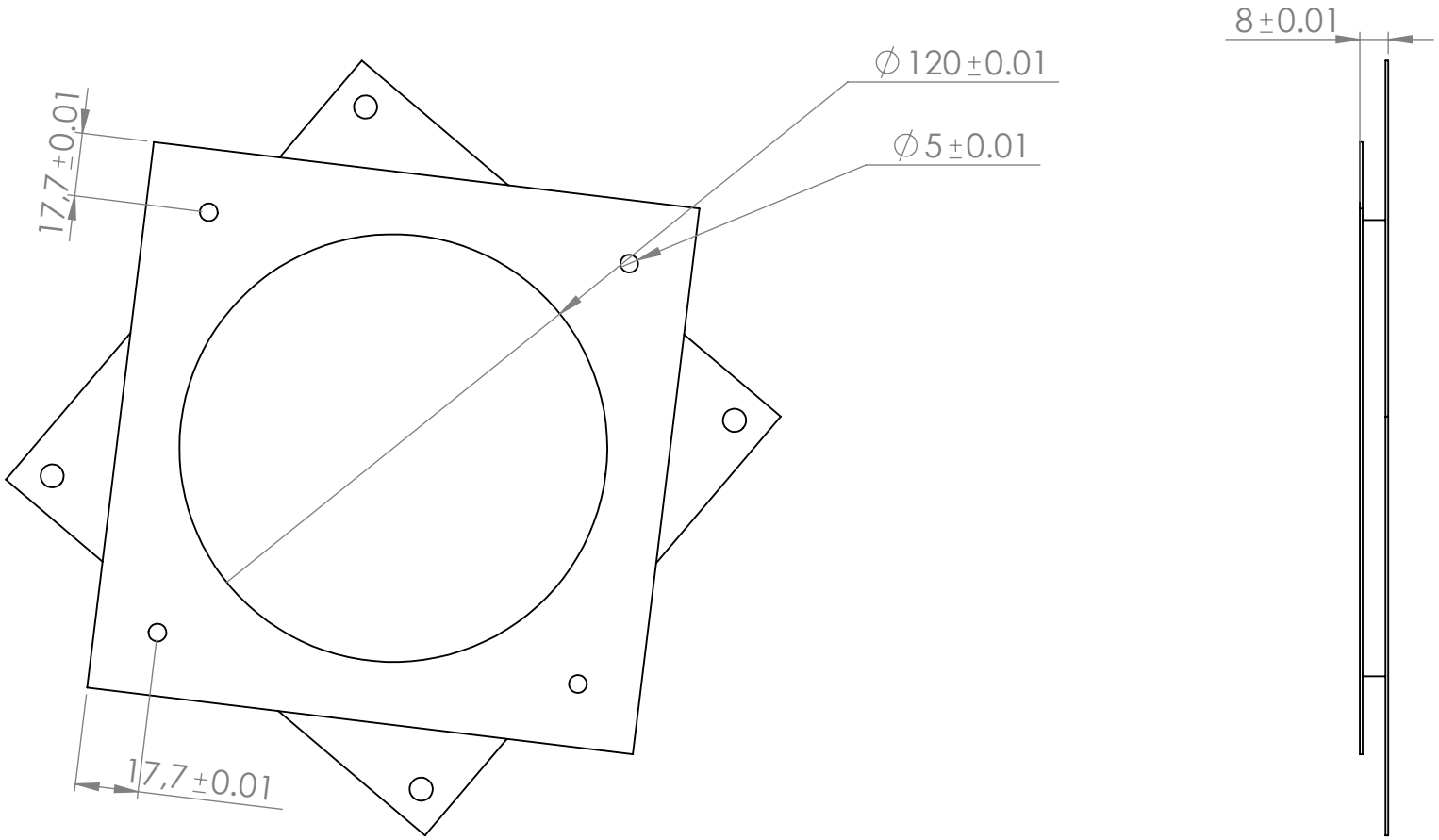

Pontificia Universidad Javeriana		
Rodamiento de Mesa	Grupo 5	
Aluminio	Esc 1:2	06/05/24

Producto SOLIDWORKS Educational. Solo para uso en la enseñanza.

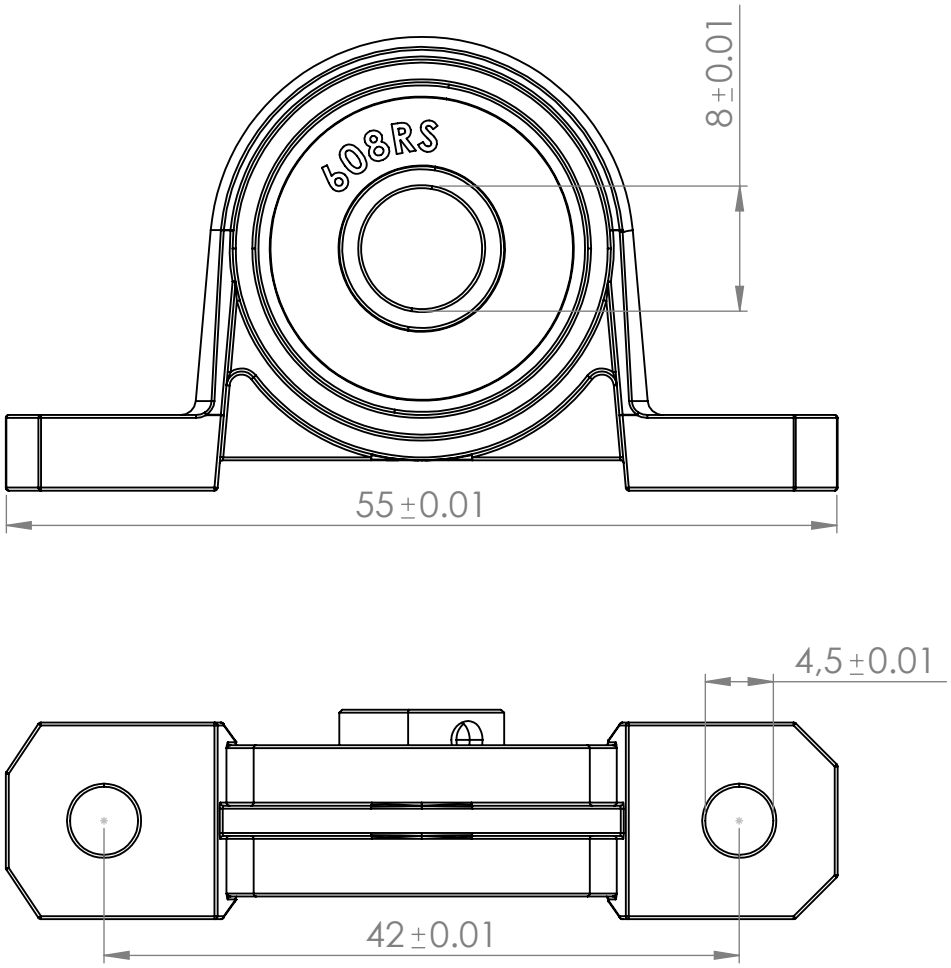

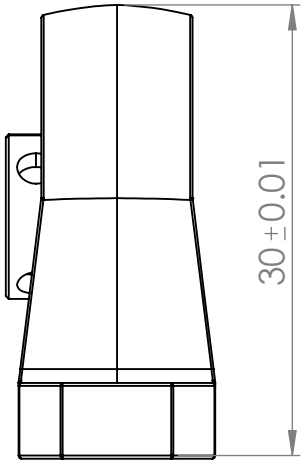

Pontificia Universidad Javeriana		
Rodamientos	Grupo 5	
Acero	Esc 2:1	06/05/24

Producto SOLIDWORKS Educational. Solo para uso en la enseñanza.

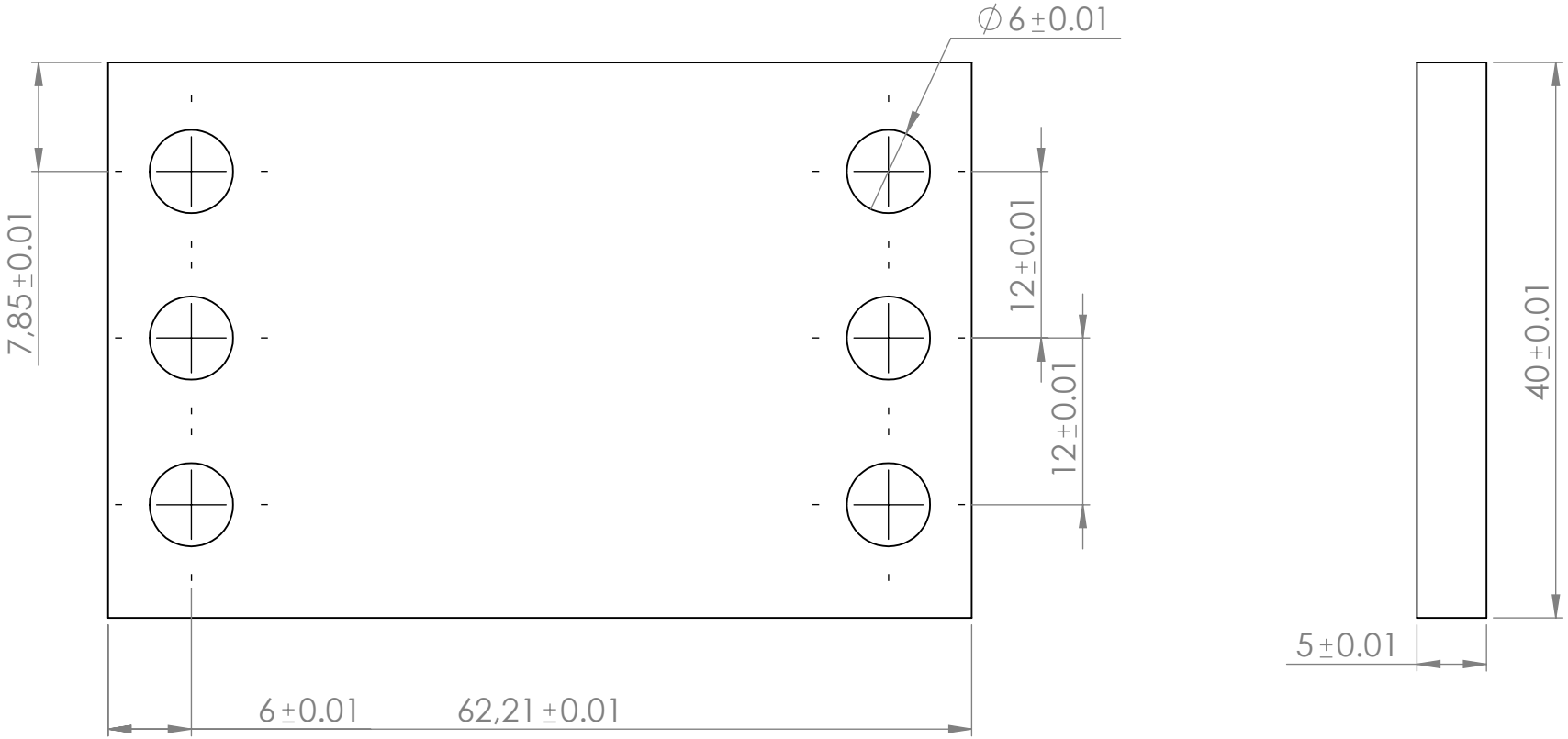

Pontificia Universidad Javeriana		
Soporte Medio Antena	Grupo 5	
PETG	Esc 2:1	06/05/24

Producto SOLIDWORKS Educational. Solo para uso en la enseñanza.

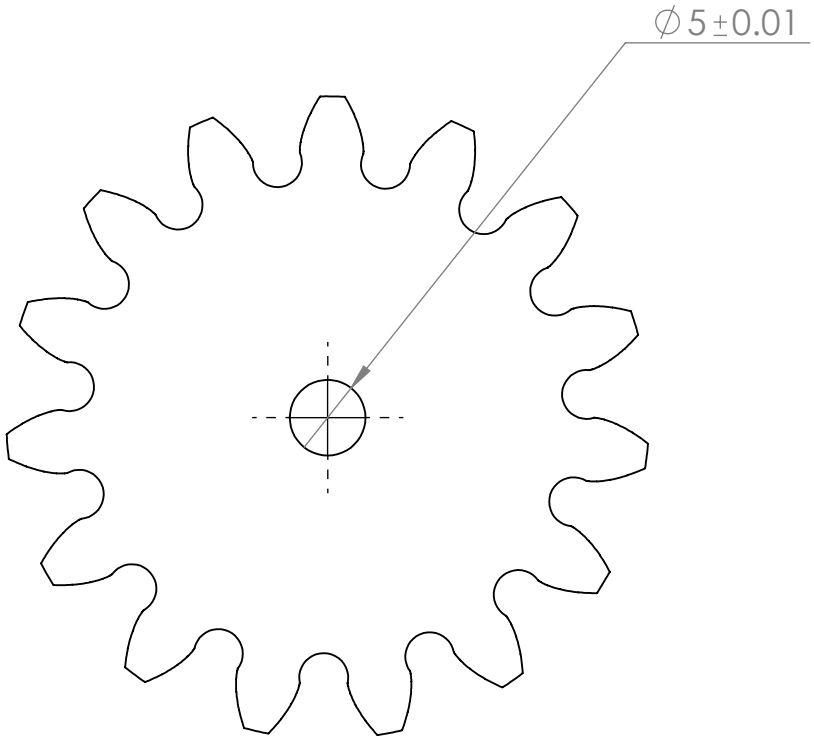

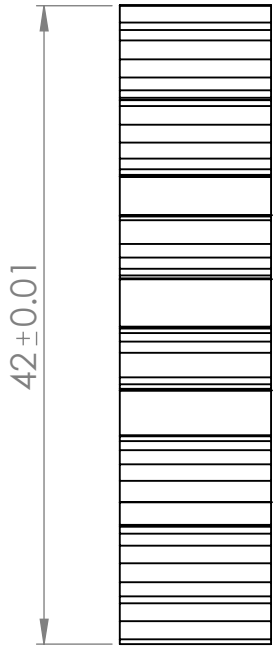

Pontificia Universidad Javeriana		
Engranaje 15T		Grupo 5
Acero	Esc 2:1	06/05/24

Producto SOLIDWORKS Educational. Solo para uso en la enseñanza.

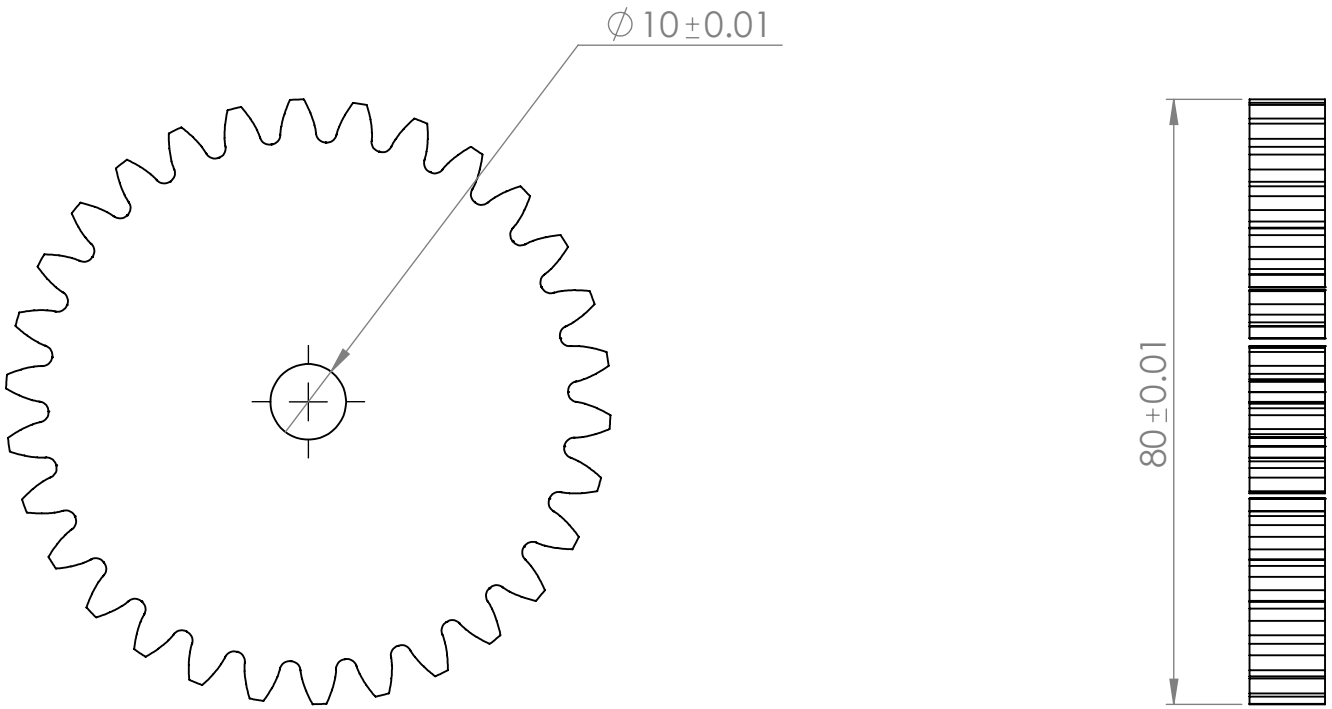

Pontificia Universidad Javeriana		
Engranaje 30T	Grupo 5	
Acero	Esc 1:2	06/05/24

Producto SOLIDWORKS Educational. Solo para uso en la enseñanza.